HUNTEL

Паспорт и инструкция по эксплуатации

Печь твёрдотопливная HUNTEL «POOL» для работы на открытом воздухе и нагрева бассейна



WWW.HUNTEL.RU
t.me/huntel_kotel

УВАЖАЕМЫЙ ПОКУПАТЕЛЬ!

Благодарим Вас за покупку печи HUNTEL «POOL» для работы на открытом воздухе и нагрева бассейна. Печь имеет множество бесспорных достоинств и преимуществ:

- **Корпус печи имеет большую площадь нагрева, водяную внутреннюю и наружную рубашку, выполненную: Вариант 1 из листовой (чёрной) стали толщиной δ = 3 мм.; Вариант 2 из листовой нержавеющей стали марки AISI 304 толщиной δ = 2 мм.;**
- **Печь имеет увеличенную загрузочную камеру;**
- **При нагреве бассейна параллельно возможно приготовления различных блюд при использовании таких средств как коптильня или казан, печь имеет съёмную верхнюю крышку;**
- **Конструкция и расположение теплообменных частей в печи удобны и доступны для чистки;**
- **Печь укомплектована большим зольным ящиком, транспортировочными колёсами с крепёжными элементами.**
- **В печи предусмотрены колосники с обратной засыпкой, что увеличивает срок службы колосников;**
- **Печь может использоваться для нагрева стационарного, каркасного, надувного бассейна и купели в любое время года;**
- **Печь может работать в нескольких режимах:**
    - **Подогрев наполненного бассейна,**
    - **Подогрев в режиме наполнения бассейна холодной водой.**

ВНИМАНИЕ ПЕРЕД НАЧАЛОМ ЭКСПЛУАТАЦИИ ПЕЧИ ПРОЧИТАТЬ!

Печь предназначена для использования только по её назначению и только на открытом воздухе.

При использовании печи необходимо неукоснительное соблюдение правил, требований пожарной безопасности и техники безопасности.

Купание в бассейне или купели при работающей печи запрещено.

Монтаж печи HUNTEL «POOL» и его эксплуатация допускается только после внимательного изучения данного паспорта и инструкции по эксплуатации.

Монтаж печи и его элементов должен выполнять специалист, располагающий соответствующими знаниями и техническими средствами, необходимыми для качественного выполнения работ.

При покупке печи следует проверить вместе с продавцом комплектность и товарный вид печи. После продажи печи, изготовитель не принимает претензии по некомплектности и механическим повреждениям.

При растопке печи возможно образование конденсата на внутренних и внешних стенках.

Предпочтительная (рекомендуемая) гидравлическая схема подключения печи к чаше бассейна или купели смотри рис. 2 « Схема №1 подключения печи к чаше бассейна или купели».

В результате простоя печи без циркуляции воды в ней, возможно образование ржавчины с кратковременным выбросом её в бассейн при запуске насоса, это процесс неизбежный, так как печь стальная. Кратковременный выброс гидроокиси железа (ржавчины) незначительный, так как содержание железа и других примесей в исходной воде в разы больше.

Чтобы избежать кратковременного выброса ржавчины в чашу бассейна необходимо при постановке системы очистки на циркуляцию через печь выполнить следующее:

Вариант 1. Отсоединить подающий патрубок от бассейна и пролить воду до осветления, после соединить патрубок с бассейном и поставить систему на циркуляцию. В этом случае при пуске насоса после простоя печи ржавчина после промывки печи не пойдёт в бассейн.

Вариант 2. Присоединить специальный песочный фильтр по схеме указанной на рис. 3 « Схема №2 подключения печи к чаше бассейна или купели», когда песочный фильтр установлен на подаче теплоносителя в бассейн. В этом случае необходимо контролировать максимальную (MAX) температуру выхода из печи для применяемого песочного фильтра согласно его инструкции по эксплуатации. Также ВАЖНО при подключении по схеме №2 соблюсти следующее условие:

- **необходимо чтобы уровень поверхности зеркала воды чаши бассейна был минимум выше на 50 мм., съёмной верхней крышки печи поз. 6.**

При подключении по схеме №2 вероятность попадания ржавчины в чашу бассейна меньше чем по схеме №1.

Для поддержания внешней чистоты воды необходимо регулярное очищение воды в чаше бассейна, для этого потребуется много времени. Важно предотвратить в ней размножение опасных для здоровья микробов и бактерий.

Основные требования для поддержки чаши бассейна в чистоте:

- **Использование только специального песочного фильтра для бассейна. (Картриджные фильтры малоэффективны).**
- **Своевременная обработка воды специальными химическими реагентами.**
- **Своевременная чистка и удаление осадка, хлопьев и осаждённых частиц со стенок и со дна бассейна.**
- **Ежедневная чистка при помощи сачка поверхности и дна чаши бассейна.**
- **Использование скиммера для сбора с поверхности бассейна попавшего в воду различного мусора.**
- **Использование крышки бассейна или тента в период не использования бассейна и при ветреной погоде.**

Чтобы осуществить очистку воды в бассейне используем химический и механический способ очистки.

Химический способ очистки воды:

- **Дезинфекция (обеззараживание) воды.** Присутствие органических и неорганических веществ, к тому же благоприятные температурные условия - всё это способствует росту бактерий и водорослей. Реагентная дезинфекция воды проводится с помощью хлора (консервативный метод обработки воды). Процесс дезинфекции воды проводится в два этапа: первый этап - это так называемое "ударное" хлорирование, рекомендуем проводить препаратами **"Эмовекс"**, **"Хлоритекс"** или **"Хлороксон"** в соответствии с инструкцией по применению. Второй этап - поддержание уровня активного хлора в пределах от 0,3 до 0,5 мг/л. Это возможно сделать благодаря препарату **"Лонгафор"** для длительной дезинфекции.

- **Коагуляция воды** реагентный метод улучшения качества воды с помощью специальных веществ-коагулянтов, т.е. очистка воды от посторонних механических микро-взвесей. Фильтры служат для удаления загрязняющих частиц только определенного размера. Коагулянты же способны осаждать частицы размером до 0,7 микрон, которые не задерживаются песочными фильтрами. Принцип действия коагулирующего средства достаточно прост:

при добавлении в воду препарат обволакивает и связывает частицы грязи в воде, образуя хлопья достаточно большого размера, которые удаляются фильтрами или водным пылесосом. Вода становится прозрачной и чистой. Коагуляцию воды рекомендуем проводить препаратом **«Эквиталл – коагулянт»** в соответствии с инструкцией по применению. Важная информация: прозрачность и чистота воды плавательного бассейна зависят от следующих показателей: значения pH 7,0-7,4 и свободного хлора 0,3-0,5 мг/л; непрерывной работы фильтрующего устройства и регулярно проводимой обратной промывки фильтра.

- **Регулирование PH воды бассейна.**

- **Дехлорированние воды.**

- **Удаление водорослей и профилактика их появления.**

- **Стабилизация солей жёсткости в воде, удаление известкового налёта.**

- **Удаление металлов из воды.**

На рынке передоложен большой ассортимент химических препаратов и систем очистки воды в бассейне, главное понимать, что выбрать и как пользоваться выбранными препаратами и системами очистки.

Выбор способа и периодичности химической очистки воды будет зависеть от химического состава исходной воды, объёма и периодичности использования чаши бассейна.

Наиболее распространённая проблема водоподготовки в плавательных бассейнах связана с появлением окраски воды в зелёные или коричневые тона в связи с использованием сильных хлорных («Эмовекс», «Хлоритэкс», «Хлороксон»), окислителей при обработке воды, не прошедшей предварительной подготовки. Таким образом, вода из скважин, колодцев, прудов и т.д. может получить дополнительную окрасу после её обработки упомянутыми выше средствами. В этом случае под действием окислителя некоторые соединения, содержащиеся в воде, переходят из растворимой формы в нерастворимую и обусловливают появление окраски. Что в этом случае нужно делать? Во-первых не нужно сразу расстраиваться и конечно же не стоит сливать воду из чаши бассейна. При использовании воды из природных водоёмов необходимо отрегулировать уровень pH воды в пределах 7,0 - 7,4. Провести ударную обработку воды

используемыми окислителями. В течение одного, а иногда и нескольких дней усиленно фильтровать воду, собирать хлопья и осадок со дна бассейна. Если бассейн оснащён картриджным фильтром, спустя какое-то время его необходимо промыть или заменить. В случае, если в бассейне установлен песчаный фильтр, со временем его необходимо также промыть, используя режим обратной промывки. Серьёзным помощником для песочных фильтров могут служить коагулянты. Например «Эквиталл» в таблетках закладывается в скиммер и помогает быстрее очистить воду. «Эквиталл» ударного действия в порошке помогает очистить воду без участия фильтра. Необходимое количество водопроницаемых дозировочных пакетов помещают в скиммер при работающем циркуляционном насосе(минуя фильтр), после чего сразу необходимо выключить насос на 20мин (для накопления слоя хлопьев). Используя водный пылесос, удаляют хлопья, со дна бассейна.

Механический способ очистки воды:

Механическая очистка подразумевает использование ручных инструментов.

- Щётки, чтобы убирать листья, ветки и нанесённый мусор.
- Сачки, которыми можно убирать мусор и образованную цветением пену.
- Использование специального водного пылесоса для бассейна для очистки и удаление осадка, грязи и песка со стенок и со дна бассейна.

Ответственность за несоблюдение требований и возможный ущерб, вследствие ошибок при подборе, монтаже и эксплуатации оборудования несет владелец оборудования.

Содержание

1. Общие сведения. 7
2. Технические характеристики. 8
3. Комплект поставки. 8
4. Устройство печи. 9
5. Меры безопасности 9

Основные принципы безопасной эксплуатации печи. 9

6. Монтаж печи. 11
7. Дымоход. 12
8. Эксплуатация печи. 15
9. Обслуживание печи. 15
10. Транспортировка и хранение. 15
11. Утилизация. 15
12. Гарантийные обязательства. 16
13. Приложение 1 17
14. Приложение 2. 18
15. Приложение 3. 19
16. Приложение 4. 20

1. Общие сведения.

Печь твёрдотопливная HUNTEL «POOL» предназначена для нагрева стационарного, каркасного, надувного бассейна или купели, оборудованных системой с принудительной циркуляцией, с максимально допустимой температурой 85°С и максимальным допустимым рабочим давлением 0,05МПа (0,5 Bar). Печь изготовлена**:** Вариант 1 из листовой (чёрной) стали толщиной δ = 3 мм.; Вариант 2 из листовой нержавеющей стали марки AISI 304 толщиной δ = 2 мм.

Печь работает на твёрдом топливе дрова, древесные отходы, уголь, топливные брикеты.

Печь верхнего горения, воздух для горения подаётся через щель между зольником и корпусом печи в объёме необходимым для горения, при закрытой дверки загрузки. Большой объём загрузочной камеры позволяет загружать значительное количество топлива.

Чистка колосника и зольника производится после полного выгорания топлива и полной остановки печи, соответственно, это сокращает время, затраченное на обслуживание печи.

Печь должна устанавливаться на открытом воздухе с соблюдением всех норм и требований пожарной безопасности.

Печь должна эксплуатироваться при постоянной циркуляции через песочный фильтр для механической очистки воды в бассейне или циркуляционный насос.

Каждая печь проходит гидравлические производственные испытания, в целях проверки плотности и прочности печи, а также сварных соединений. печь заполняется теплоносителем, полностью удаляется воздух, затем плавно и равномерно поднимается давление до испытательных показателей, которые больше максимально рабочего давления печи, после тестирование проходит в течении 120 мин.

Печь считается прошедшим испытание, если не обнаружено:

1. Трещин или признаков разрыва;
2. Течи в сварных, разъёмных соединениях и в основном металле.

2. Технические характеристики.

Таблица 1.

Наименование	Единицы измерения	Модель печи HUNTEL «POOL»			
		Сталь (чёрная)		Нержавеющая сталь марки AISI 304	
		15	30	15	30
Толщина металла печи.	**мм**	**3,0**	**3,0**	**2,0**	**2,0**
Номинальное давление в печи, не более	МПа (Bar)	0,05 (0,5)	0,05 (0,5)	0,05 (0,5)	0,05 (0,5)
Максимальная температура теплоносителя на выходе	°С	85	85	85	85
Объём теплоносителя в печи не менее	л	21	31	20	31
Объём топочной камеры	**л**	**59**	**87**	**55**	**87**
Глубина топки	**мм**	**647**	**957**	**600**	**957**
Присоединительный размер патрубков подающего и обратного трубопроводов теплоносителя (Внутренняя резьба)	мм	32 (1 1/4")	32 (1 1/4")	32 (1 1/4")	32 (1 1/4")
Диаметр дымохода	мм	100	100	100	100
- Длина	мм	510	510	510	510
- Ширина	мм	540	540	540	540
- Высота	мм	810	1120	763	1120
Масса печи не более	**кг**	**60**	**78**	**46**	**60**

3. Комплект поставки.

Таблица 2.

Наименование	Единицы измерения	Модель печи HUNTEL «POOL»			
		Сталь (чёрная)		Нержавеющая сталь марки AISI 304	
		15	30	15	30
Печь в сборе	шт	1	1	1	1
Зольный ящик	шт	1	1	1	1
Транспортировочные колёса с крепёжными элементами	шт	2	2	2	2
Паспорт и инструкция по эксплуатации	шт	1	1	1	1

4. Устройство печи.

Печь состоит из корпуса (поз. 1), топки и загрузочной камеры (поз. 2), теплообменной поверхности (поз. 3), дымохода (поз. 4). В нижней части топки расположен съёмный колосник (поз. 5). В верхней части печи расположена съёмная верхняя крышка (поз. 6) сняв которую, на полностью остановленной печи, возможно, производить очитку теплообменных поверхностей, а также очистку, установку и снятие колосника (поз.5). На верхней крышке (поз. 6) крепиться дверка загрузки (поз. 7) через которую производится загрузка топлива, и производиться растопка печи. Для сбора и удаления золы из печи предусмотрен зольный ящик (поз. 8), а также через щель между зольником и корпусом печи подаётся воздух в объёме необходимом для горения топлива.

В верхней части печи предусмотрен патрубок подачи теплоносителя (поз. 9). В нижней части печи расположены патрубок обратного теплоносителя (поз. 10).

Для перемещения печи на установочной площадке предусмотрены транспортировочные колёса (поз. 11) и ручки (поз. 12).

Схему устройства печи HUNTEL «POOL 15», HUNTEL «POOL 30», смотри рис. 4 Приложение 1 к паспорту и инструкции по эксплуатации печи.

5. Меры безопасности.

Основные принципы безопасной эксплуатации печи.

Печь соответствуют всем требованиям, обеспечивающим безопасность жизни и здоровья потребителя, при условии выполнения всех требований настоящего паспорта и руководства по эксплуатации.

Печь предназначена для использования только по её назначению и только на открытом воздухе (на улице вне помещения).

При использовании печи необходимо неукоснительное соблюдение правил, требований пожарной безопасности и техники безопасности.

К монтажу, эксплуатации и обслуживанию печи допускаются лица, ознакомленные с его устройством и настоящим паспортом и руководством по эксплуатации. Не допускайте к эксплуатации печи детей.

Печь не предназначена для её использования маломобильными группами населения.

- При эксплуатации и обслуживании печи необходимо неукоснительно соблюдать правила техники безопасности и использовать средства индивидуальной защиты.
- Запрещается эксплуатация печи в алкогольном или наркотическом опьянении.
- Запрещается использовать печь в качестве источника тепловой энергии системы отопления.
- Запрещается эксплуатация печи без постоянной циркуляции воды.

- Запрещается, при работающей печи держать закрытой запорную арматуру на линии циркуляции это приведёт к вскипанию воды в печи и резкому поднятию давления выше номинального, что в свою очередь может привести к разрушению печи.

В случае прекращения циркуляции при работающей печи вследствие отключения электроэнергии или других причин, во избежание вскипании воды в печи необходимо НЕЗАМЕДЛИТЕЛЬНО остановить работающую печь, топку засыпать сухим песком до полного погасания.

- Запрещается оставлять печь на всём протяжении эксплуатации нагрева бассейна или купели без присмотра.

- Запрещается купание, нахождение в чаше бассейна или купели людей во время работы печи (нагрева воды) и работы песочного фильтра с циркуляционным насосом.

- Необходимо постоянно контролировать температуру воды в чаше бассейна или купели на протяжении всего времени нагрева воды и только после нагрева воды до комфортной температуры (28 - 30 °С нормы СанПиН) **необходимо убедится, что температура соответствует комфортной**, затем полностью остановить печь после полного выгорания топлива, выключить от электрической сети песочный фильтр и циркуляционный насос и уже тогда можно допускать людей до купания.

- Во избежание получения ожогов не допускайте нахождение детей, людей и домашних животных вблизи работающей печи. Корпус печи и зольный ящик нагревается до высоких температур. От маленьких детей работающую печь лучше всего огородить.

- Необходимо своевременно следить за исправным состоянием печи и её компонентов.

- Запрещается хранить вблизи печи горючие предметы, а также: уголь, дрова, легковоспламеняющиеся жидкости.

- Запрещается использование для разжигания печи горючих жидкостей (бензин, керосин, и т.д.)

- Категорически запрещается заливать топку водой.

- Все неисправности печи необходимо немедленно устранять.

- Не допускайте превышения давления в печи сверх указанной в технической характеристике величины.

- Запрещено оставлять печь с теплоносителем, при температуре окружающего воздуха ниже 0°С.

- Не запускайте печь, при отсутствии в нем теплоносителя и в случае замерзания теплоносителя.

- Запрещается допускать детей к эксплуатации, обслуживанию и монтажу печи.

- Печь должна, устанавливаться на заранее подготовленное твёрдое, ровное не горючее основание, на расстоянии 5 м. от бассейна или купели, и достаточным для подключения длины гибких шлангов входящих в комплект песочного

фильтра. При определении места установки печи, а также при определении высоты и монтажа дымовой трубы на печь необходимо соблюдать правила и требования пожарной безопасности. Место установки печи необходимо обеспечить средствами пожаротушения.

- Следите за состоянием, внешним видом и изменениями, происходящими с нагреваемыми частями печи и обо всех изменениях, не предусмотренных настоящим паспортом и руководством по эксплуатации, сообщать сотрудникам специализированного центра сервисного обслуживания.
- При возникновении неисправностей, остановите работу печи и обратитесь в специализированный центр сервисного обслуживания.
- Запрещается производить монтаж печи, с отступлениями от настоящего руководства.

6. Монтаж печи.

Монтаж печи должны производить в полном соответствии с требованиями данного паспорта и руководства по эксплуатации, действующей нормативно-технической документацией, а также паспортом и руководством по эксплуатации на бассейн, купель и песочный фильтр с циркуляционным насосом, организацией имеющей право на данные работы.

Печь должна устанавливаться на открытом воздухе (на улице вне помещения) на заранее подготовленное твёрдое, ровное не горючее основание, на расстоянии 5 м. от бассейна или купели, и достаточным для подключения длины гибких шлангов входящих в комплект песочного фильтра. При определении места установки печи, а также при определении высоты и монтажа дымовой трубы на печь, необходимо соблюдать правила и требования пожарной безопасности.

На подающем трубопроводе необходимо установить предохранительный клапан на давление срабатывания не более 0,05 МПа (0,5 Bar), установленный на расстоянии не далее 0,25 метра от печи. Участок трубопровода от печи до предохранительного клапана должен быть прямым. Между печью и предохранительным клапаном запрещается установка запорной арматуры.

Система циркуляционных труб должна быть спроектирована и смонтирована таким образом, чтобы обеспечить полное удаление воздуха, при её заполнении и полном удалении воды, через дренаж при опорожнении.

При максимальной температуре теплоносителя 85°С, давление не должно превышать 0,05МПа (0,5 Bar).

Если система циркуляции заполняется из водопроводной сети, необходимо на линии подпитки установить редуктор давления настроенный на давление менее 0,05 МПа (0,5 бар).

Монтаж печи и систему циркуляционных труб следует производить в соответствии со схемой подключения печи к чаше бассейна или купели смотри рис..

7. Дымоход.

Для печи используется дымовая труба диаметром Ду 100 мм. Дымовая труба должна вставляться внутрь дымохода (поз. 4) смотри рис.1. «Схема подключения дымовой трубы к дымоходу печи» Рекомендуется применять дымоходы из нержавеющей кислотостойкой стали, заводской готовности, выдерживающих высокую температуру. Рекомендуемая высота дымовой трубы при минимальном диаметре 100 мм. L = 2 метра., так же при выборе высоты дымовой трубы необходимо неукоснительно соблюдать правила требований пожарной безопасности и техники безопасности.

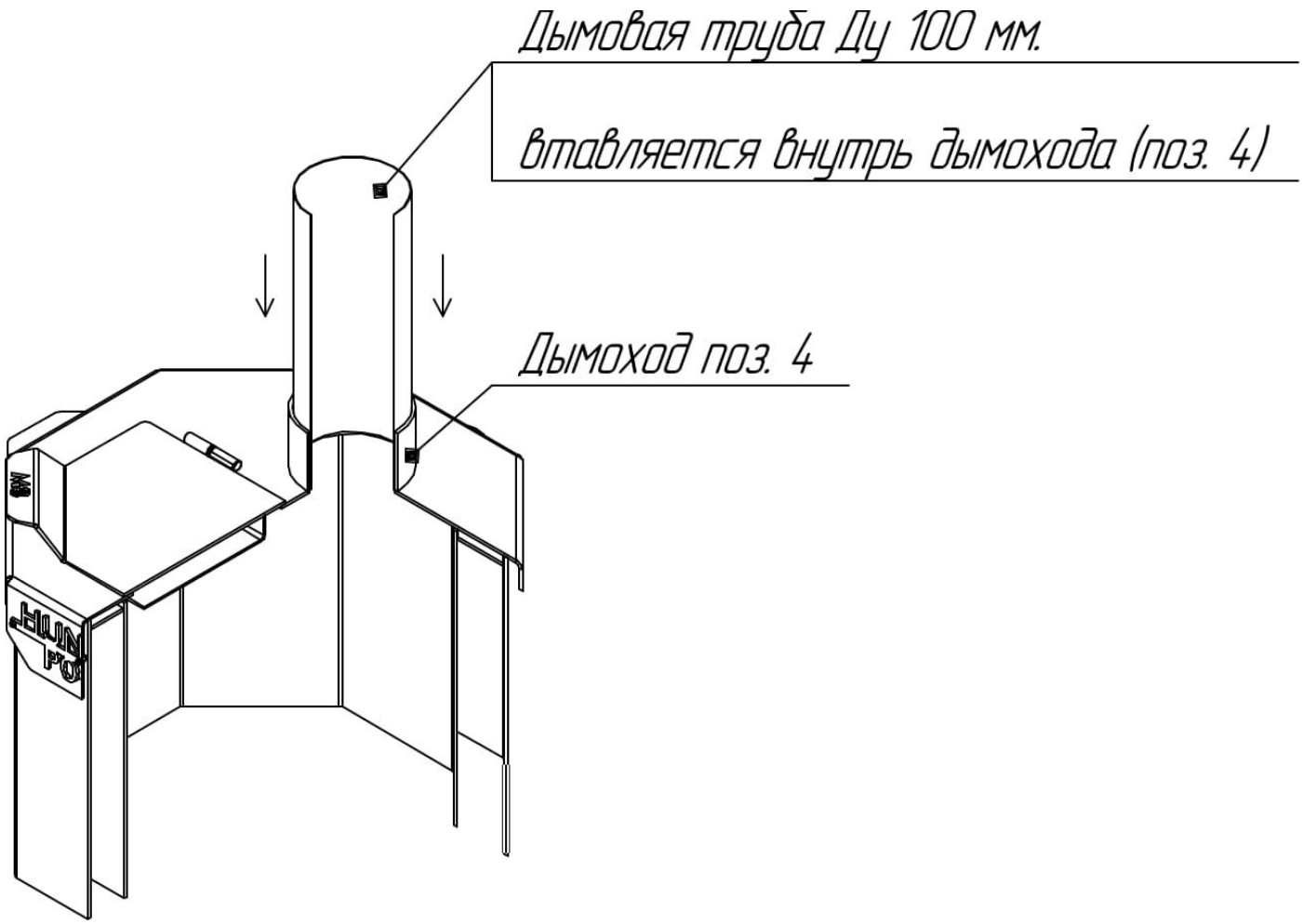

Рис. 1 Схема подключения дымовой трубы к дымоходу печи

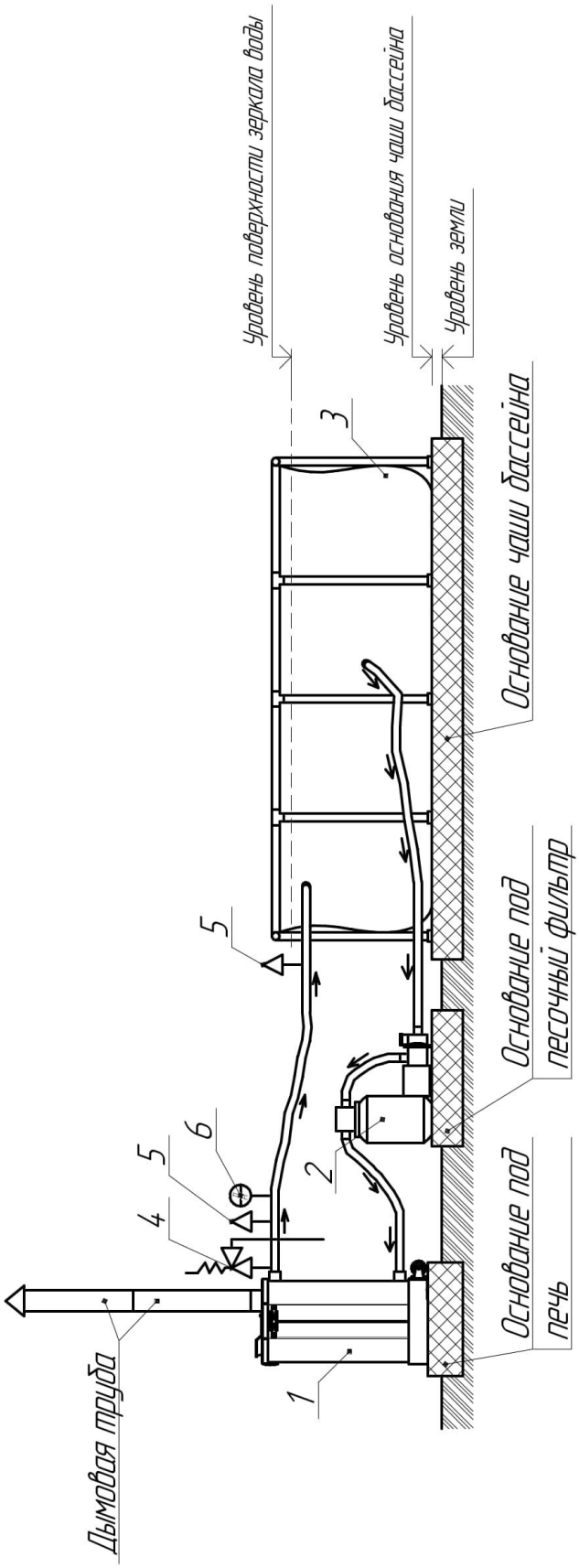

Рис. 2 Схема №1 подключения печи к чаше бассейна или купели

1 – Печь; 2 – песочный фильтр; 3 – чаша бассейна;
4 – предохранительный клапан; 5 – воздухоотводчик; 6 – термоманометр

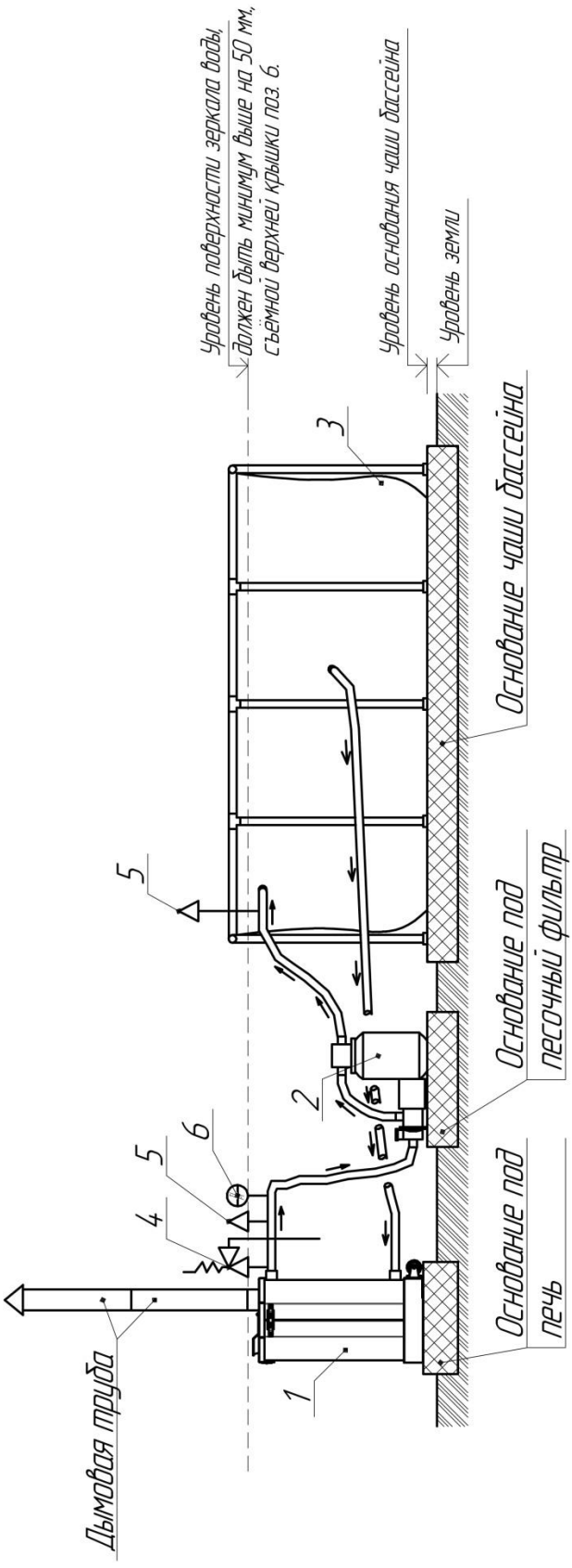

Рис. 3 Схема №2 подключения печи к чаше бассейна или купели

1 – Печь; 2 – песочный фильтр; 3 – чаша бассейна;
4 – предохранительный клапан; 5 – воздухоотводчик; 6 – термоманометр

8. Эксплуатация печи.

Топливо.

В качестве топлива используется твёрдое топливо любых сортов.

Топливо должно храниться в сухом месте, при температуре не менее +5°С, не допуская попадания влаги.

Теплопроизводительность печи может меняться в меньшую или большую сторону, при использовании разного сорта твёрдого топлива.

Влажность угля должна составлять до 20% общей влажности.

Подготовка системы циркуляции трубопроводов печи.

Печь должна эксплуатироваться только подключенной к системе циркуляционных трубопроводов, заполненной водой.

Необходимо проверить готовность печи, системы циркуляционных трубопроводов, дымохода к началу работы.

Убедиться, что система заполнена водой в необходимом объеме.

9. Обслуживание печи.

Ручная загрузка топлива, чистка колосника и зольника производится после полного выгорания топлива и полной остановки печи.

При каждой растопке проверяйте герметичность системы, уровень теплоносителя в системе циркуляции.

Еженедельно проверяйте работоспособность предохранительного клапана группы безопасности. Технический осмотр печи.

10. Транспортировка и хранение.

Хранить печь рекомендуется в сухом помещении. Не допускать попадание атмосферных осадков.

Допускается транспортирование печи любым видом транспорта в вертикальном положении.

11. Утилизация.

Печь подлежит утилизации по правилам утилизации лома черных металлов.

12. Гарантийные обязательства.

Гарантийный срок службы печи 12 месяцев со дня продажи через торговую сеть, если дату продажи установить не возможно, то гарантийный срок исчисляется со дня изготовления.

Гарантийный срок на компоненты печи 12 месяцев.

В гарантийном ремонте будет отказано в случае:

- Несоблюдение или нарушение правил эксплуатации или монтажа;
- Небрежное хранение и транспортировки печи, как потребителем, так и любой другой организацией;
- Самостоятельный ремонт или изменения конструкции печи;
- Если в системе циркуляционных трубопроводов отсутствует предохранительный клапан на давление срабатывания не более 0,05 МПа (0,5 Bar);
- Возникновение дефектов, вызванных стихийными бедствиями, преднамеренными действиями, пожарами и т.п.

Производитель печей оставляет за собой право вносить изменения в конструкцию, не ухудшающие потребительские свойства изделия.

13. Приложение 1 .

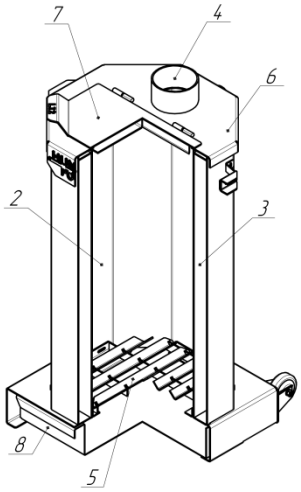

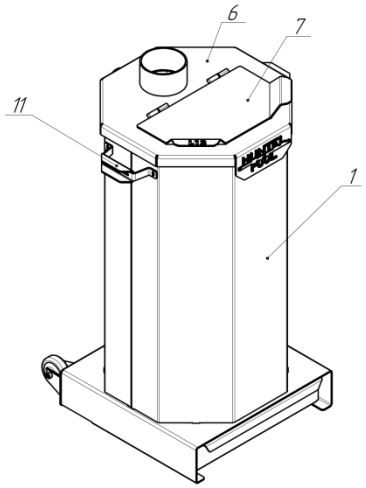

1 – Корпус печи
2 – Топка, загрузочная камера
3 – Теплообменная поверхность
4 – Дымоход
5 – Съёмный колосник
6 – Съёмная верхняя крышка
7 – Дверка загрузки
8 – Зольный ящик
9 – Патрубок подачи теплоносителя Ду 32 мм. (1 1/4")
10 – Патрубок обратного теплоносителя Ду 32 мм. (1 1/4")
11 – Транспортировочные колёса
12 – Ручки для перемещения

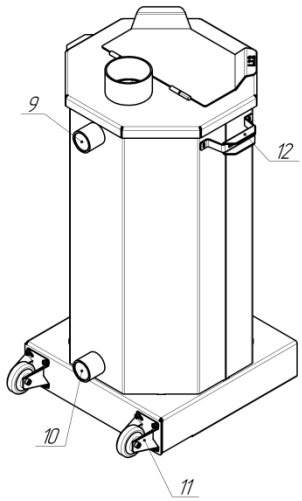

Рис. 4 Схема устройства печи HUNTEL «POOL 15», HUNTEL «POOL 30»

14. Приложение 2.

Порядок по использования для приготовления пищи



15. Приложение 3.

Порядок транспортировки печи



16. Приложение 4.

Визуальный габаритный размер печи



Печь HUNTEL «POOL 15»



HUNTEL «POOL 30»

ЕВРАЗИЙСКИЙ ЭКОНОМИЧЕСКИЙ СОЮЗ

ДЕКЛАРАЦИЯ О СООТВЕТСТВИИ

EAC

Заявитель ОБЩЕСТВО С ОГРАНИЧЕННОЙ ОТВЕТСТВЕННОСТЬЮ "АКВАПРОМ"
Место нахождения и адрес места осуществления деятельности: Россия, 656922, Алтайский край, город Барнаул, улица Звездная, дом 2б, Основной государственный регистрационный номер: 1182225014454, Номер телефона: +79039103046, Адрес электронной почты: info@huntel.ru

В лице Директора Маренко Алексея Васильевича

заявляет, что Котлы отопительные работающие на твердом топливе, марки "HUNTEL", серии HUNTEL «GRATE», HUNTEL «SARMAT», HUNTEL «JET», HUNTEL «JET-X», HUNTEL «JET-M», HUNTEL «HOT», HUNTEL «LINE», HUNTEL «NEO», HUNTEL «NEXT», HUNTEL «POOL», HUNTEL «BIO», HUNTEL «АГРО».
«АЛТАЙ», «КАТУНЬ», «ЛЕГЕНДА».

изготовитель ОБЩЕСТВО С ОГРАНИЧЕННОЙ ОТВЕТСТВЕННОСТЬЮ "АКВАПРОМ". Место нахождения и адрес места осуществления деятельности по изготовлению продукции: Россия, 656922, Алтайский край, город Барнаул, улица Звездная, дом 2б
Продукция изготовлена в соответствии с ТУ 25.21.12-001-28252140-2020 "Котлы отопительные. Общие технические условия".
Код ТН ВЭД ЕАЭС: 840310. Серийный выпуск.

соответствует требованиям
ТР ТС 010/2011 "О безопасности машин и оборудования"

Декларация о соответствии принята на основании
Протокола испытаний № ЛСИ3-012093-2025 от 26.05.2025 выданного Испытательной лабораторией «Лаборатория сертификационных исследований» Общества с ограниченной ответственностью «Лаборатория сертификационных исследований», аттестат аккредитации РОСС RU.32001.04ИБФ1.ИЛ67; обоснования безопасности, эксплуатационной документации (руководство по эксплуатации, паспорт); списка стандартов согласно статье 6 ТР ТС 010/2011, использованных изготовителем при производстве продукции на добровольной основе

Схема декларирования 1д (ТР ТС 010/2011)

Дополнительная информация
ГОСТ 33014-2014 (EN 12815:2001) "Котлы отопительные, работающие на твердом топливе. Требования и методы испытаний". Условия и сроки хранения продукции, срок службы (годности) указаны в прилагаемой к продукции в эксплуатационной документации.

Декларация о соответствии действительна с даты регистрации по 01.06.2030 включительно

(подпись) М. П. Маренко Алексей Васильевич
(Ф.И.О. заявителя)

ОГРН 1182225014454 Общество с ограниченной ответственностью «АкваПром» г.БАРНАУЛ

Регистрационный номер декларации о соответствии: ЕАЭС N RU Д-RU.PA04.B.82600/25

Дата регистрации декларации о соответствии: 02.06.2025

ООО «АКВАПРОМ»
Российская федерация, Алтайский край, 656922,
г. Барнаул, ул. Звездная, 2Б.
E-mail: info@huntel.ru
Сайт: www.huntel.ru
Редакция от 11.06.2025